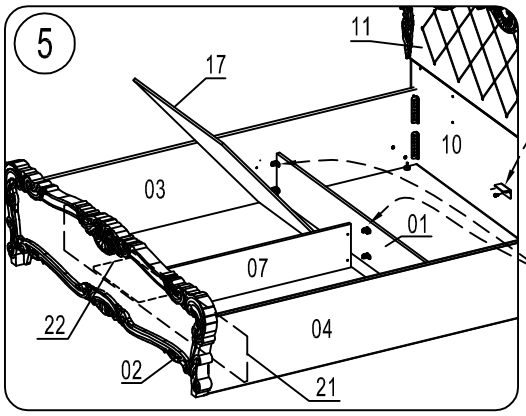

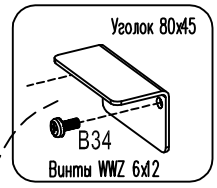

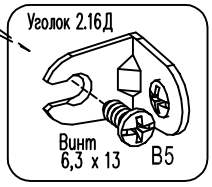

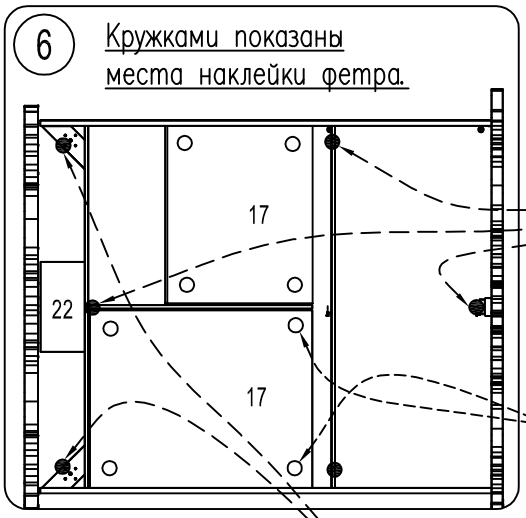

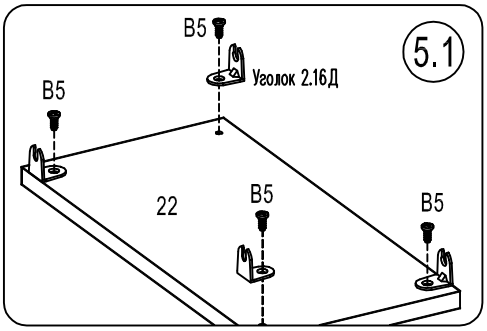

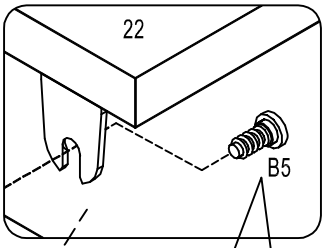
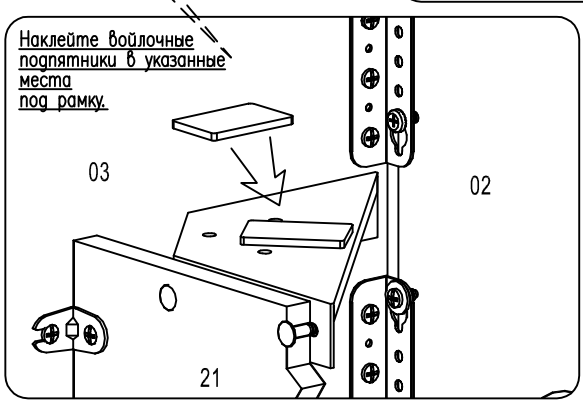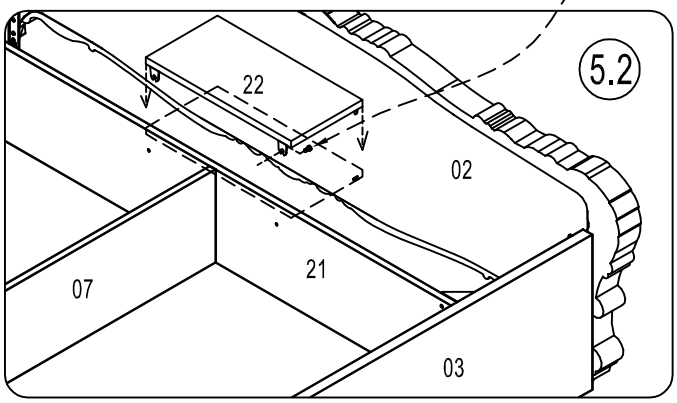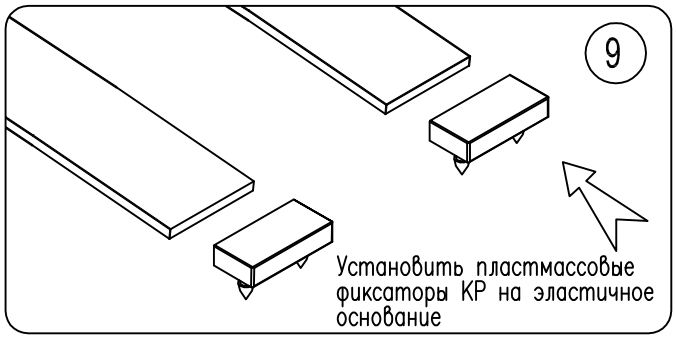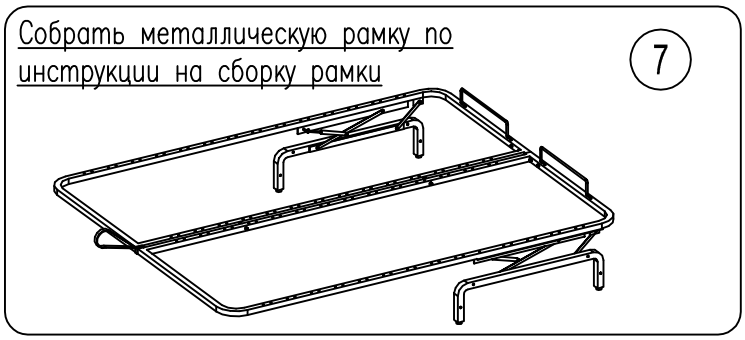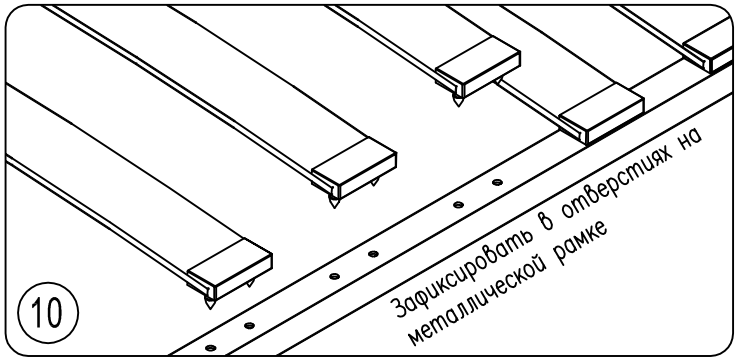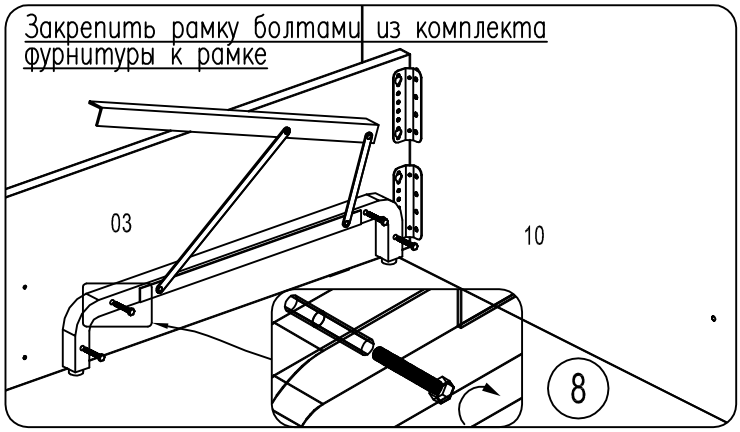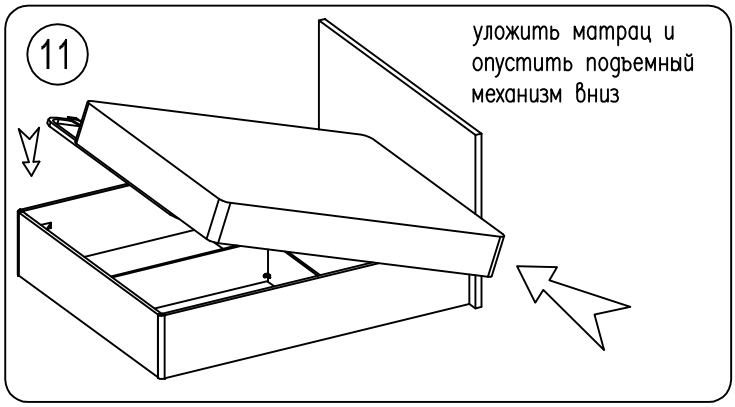
Винты B5 вкрутить до половины в щиты 02; 21 затем установить 22 и затянуть винты B5